MP130-24M

Привод с пропорциональным управлением для VP228E/VP229E SmartX PIBCV, DN10-32

Описание изделия

MP130-24M – это привод с пропорциональным управлением для балансировочных и регулирующих клапанов, не зависящих от перепада давления SmartX PIBCV (DN10-32). Этот привод используют с фанкойлами, эжекционными доводчиками, малогабаритными подогревателями, вторичными охладителями и зональными установками, в которых регулируемой средой является горячая/холодная вода.

Обратная связь по положению – см. привод MP130-24MP.

Особенности

- Определение зазора при поднятом штоке
- Пропорциональное управление
- Принудительное отключение в положении с опущенным штоком предотвращает перегрузку привода и клапана
- Для установки не требуется использования инструментов
- Не нуждаются в техническом обслуживании в течение всего срока эксплуатации
- Низкий уровень шума
- Автопозиционирование
- Безгалогенные кабели

Технические характеристики

Электропитание	24 В перем. тока, +20…–15 %
Потребление энергии рабочий режим резервный режим	 2 ВА 0,5 Вт
Входной управляющий сигнал Y	0…10 (2…10) В пост. тока, 200 кОм 0…20 (4…20) мА, 500 кОм
Частота	50/60 Гц
Усилие закрытия	130 Н
Ход штока	5 мм
Скорость перемещения штока	24 с/мм
Относительная влажность	макс. 80 %
Макс. температура рабочей среды	120 °C
Температура окружающей среды	0…55 °C
Температура при хранении и доставке	–40 …70 °C
Класс защиты	III, безопасное сверхнизкое напряжение
Класс оболочки	IP 42
Масса	0,3 кг
Маркировка CE в соответствии со стандартами	Директива ЕС по низковольтному оборудованию 2006/95/EC: EN 60730-1, EN 60730-2-14, Директива по электромагнитной совместимости 2004/108/EC: EN 61000-6-2, EN 61000-6-3

Размеры (мм)

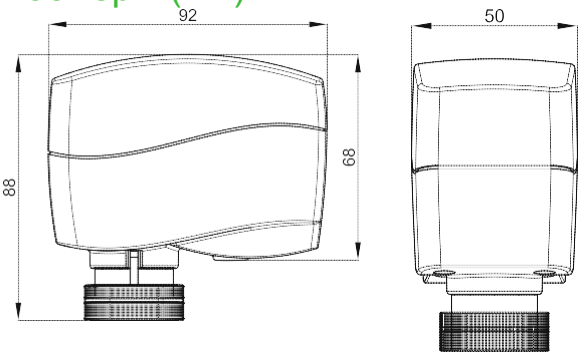

Спец. номера

Спец. номер	Длина кабеля (м)
MP130-24M	1,5
MP130-24M-10M	10

127018 Москва, ул. Двинцев, 12/1, здание «А»
Тел. +7 495 777 99 90
Факс +7 495 777 99 92
product.support@schneider-electric.ru
www.schneider-electric.ru

Life Is On | Schneider Electric

© 2016 Schneider Electric. Все права защищены.
Владельцем всех товарных знаков является компания Schneider Electric Industries SAS или ее аффилированные компании.
Номер документа: F-27967-1
Октябрь 2016 г.

Установка

Необходимо предварительно проверить положение шпинделя, т. к. он должен быть полностью выдвинут перед монтажом на клапаны SmartX PIBCV (см. чертежи по ручному управлению). При монтаже привода шток клапана должен находиться в горизонтальном положении или направлен вверх. Привод крепится к корпусу клапана с помощью монтажного кольца (1), поэтому для монтажа не требуются инструменты.

Необходимо переместить шток привода в верхнее положение перед выполнением монтажа на клапан SmartX PIBCV (см. чертежи по ручному регулированию).

Порядок действий

1. Проверить горловину клапана. Привод должен находиться в положении с поднятым (втянутым) штоком (заводская настройка).
2. Установить привод на клапан, затянув монтажное кольцо вручную.
3. Подключить привод в соответствии со схемой.
4. Направление движения штока можно увидеть на индикаторе положения.

Заводская настройка шпинделя привода – шток полностью поднят вверх, т. к. это обеспечивает более легкое механическое соединение.

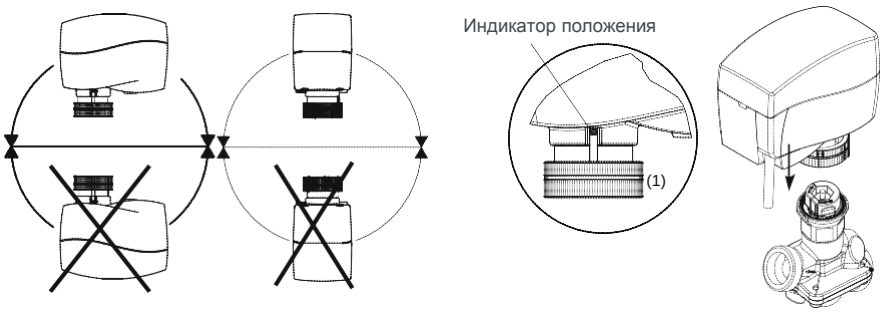

Ручное регулирование

Не снимайте привод с клапана при опущенном штоке, т. к. привод может заклинить. Если было использовано ручное регулирование, то
сигнал (X) является неправильным до тех пор, пока привод не достигнет конечного положения.

Порядок действий

1. Снять крышку (1), вставив головки плоских отверток в разъемы и поддев ее.
2. Нажать и удерживать кнопку (2) на нижней стороне привода во время ручного регулирования с помощью вращающейся ручки (3).
3. Надеть крышку (4) обратно и установить привод на клапан.

Примечание. Щелчок после подачи питания на привод означает, что шестерня стала в нормальное положение.

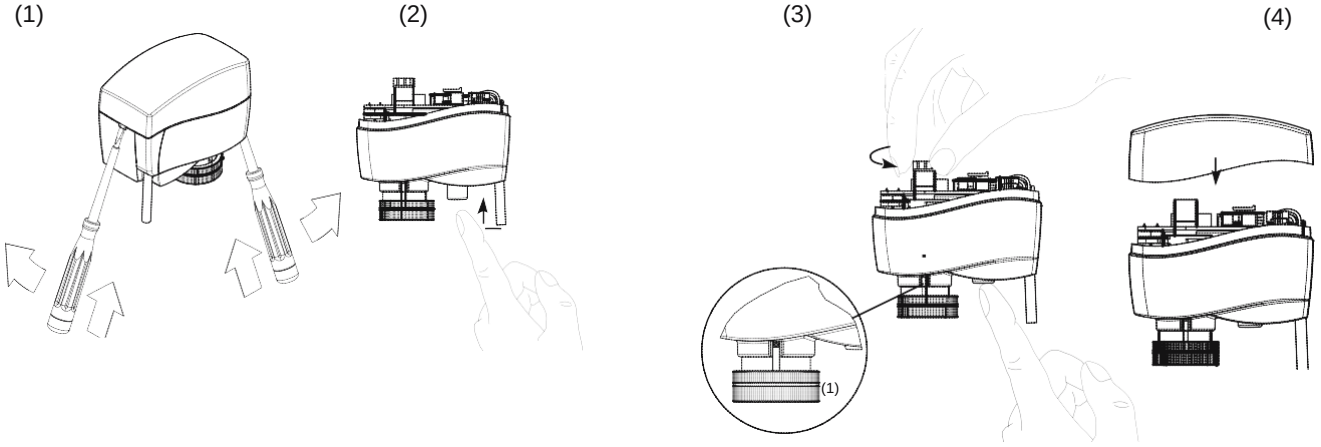

Если было использовано ручное регулирование, то положение привода относительно сигнала Y является неправильным до тех пор, пока привод не достигнет конечного положения. Если это является нежелательным, необходимо перезагрузить привод.

© 2016 Schneider Electric. Все права защищены.
Владельцем всех товарных знаков является компания Schneider Electric Industries SAS или ее аффилированные компании.

Подключение и соединения

Подключить привод в соответствии со схемой. Каждый привод поставляется с соединительным кабелем для контроллера.

Примечание. Настоятельно рекомендуем выполнить механический монтаж перед электрическим монтажом.

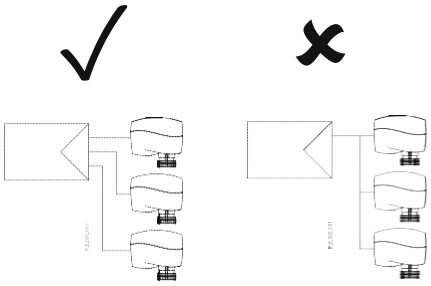

ПРИМЕЧАНИЕ

ОПАСНОСТЬ ПОВРЕЖДЕНИЯ ОБОРУДОВАНИЯ
- Соблюдать меры предотвращения электрических помех.
- Не устанавливать рядом с контакторами высокой мощности, электрическим или сварочным оборудованием.
- Использовать ручное регулирование только при выключенном питании.

Несоблюдение этих инструкций может привести к повреждению блока шестерен или другому механическому повреждению.

MP130-24-M (модулирующее)

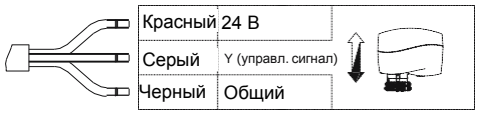

Настройка DIP-переключателей

Все переключатели (кроме переключателя 2, который находится в положении ВКЛ) установлены в положение ВЫКЛ – заводская настройка. DIP-переключатели расположены под съемной крышкой.

Переключатель обеспечивает следующие функции.

- SW1: мА/В – селектор типа входного сигнала
  – ВЫКЛ – входной сигнал по напряжению. ВКЛ – входной сигнал по току.
- SW 2: 0/2 – селектор диапазона входного сигнала
  – При установке в положение ВЫКЛ входной сигнал находится в диапазоне 2–10 В (вход по напряжению) или 4–20 мА (вход по току). При установке в положение ВКЛ входной сигнал находится в диапазоне 0–10 В (вход по напряжению) или 0–20 мА (вход по току).
- SW 3: D/I – селектор прямого или обратного действия
  – При установке в положение ВЫКЛ привод работает в режиме прямого действия (шток втягивается по мере увеличения напряжения). При установке привода в положение ВКЛ привод работает в режиме обратного действия (шток вытягивается по мере увеличения напряжения).
- SW 4: ---/Seq – селектор нормального или последовательного режима
  – При установке в положение ВЫКЛ привод работает в диапазоне 0(2)…10 В или 0(4)…20 мА. При установке в положение ВКЛ привод работает в последовательном диапазоне; 0(2)…5(6) В или (0(4)…0(12) мА) или (5(6)…10 В) или (10(12)…20 мА).
- SW 5: 0…5/5…10 В – диапазон входного сигнала в последовательном режиме
  – При установке в положение ВЫКЛ привод работает в последовательном диапазоне 0(2)…5(6) В или 0(4)…10(12) мА. При установке в положение ВКЛ привод работает в последовательном режиме; 5(6)…10 В или 10(12)…20 мА.

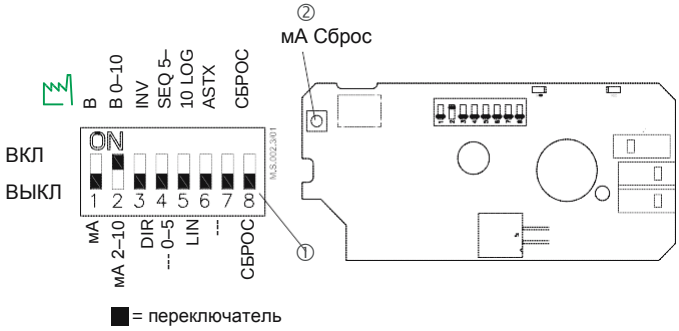

- SW 6: LIN/LOG – линейный или равнопроцентный расход через селекторный клапан
  – При установке в положение ВКЛ расход через клапан находится в равнопроцентной зависимости от управляющего сигнала. При установке в положение ВЫКЛ положение клапана является линейным в соответствии с управляющим сигналом.
- SW 7:---/ASTK – функция защиты от блокировки
  – Позволяет избегать блокировки клапана в периоды когда отопление/охлаждение выключено.
  – При установке в положение ВКЛ (ASTK) включается движение клапана. Привод открывает и закрывает клапан каждые 7 дней.
  – При установке в положение ВЫКЛ (---) функция выключается.
- SW 8: переключатель сброса или кнопка сброса на плате
  – Изменение положения этого переключателя приведет к выполнению цикла автоматической настройки хода штока.

Примечание. Переключатель сброса (1) и кнопка сброса на плате (2) выполняют одну функцию. Переключатель сброса должен быть в положении ВЫКЛ для того, чтобы функция кнопки сброса стала активной (зажать на 2 секунды).

© 2016 Schneider Electric. Все права защищены.
Владельцем всех товарных знаков является компания Schneider Electric Industries SAS или ее аффилированные компании.

© 2016 Schneider Electric. Все права защищены.
Владельцем всех товарных знаков является компания Schneider Electric Industries SAS или ее аффилированные компании.
Номер документа: F-27967-1